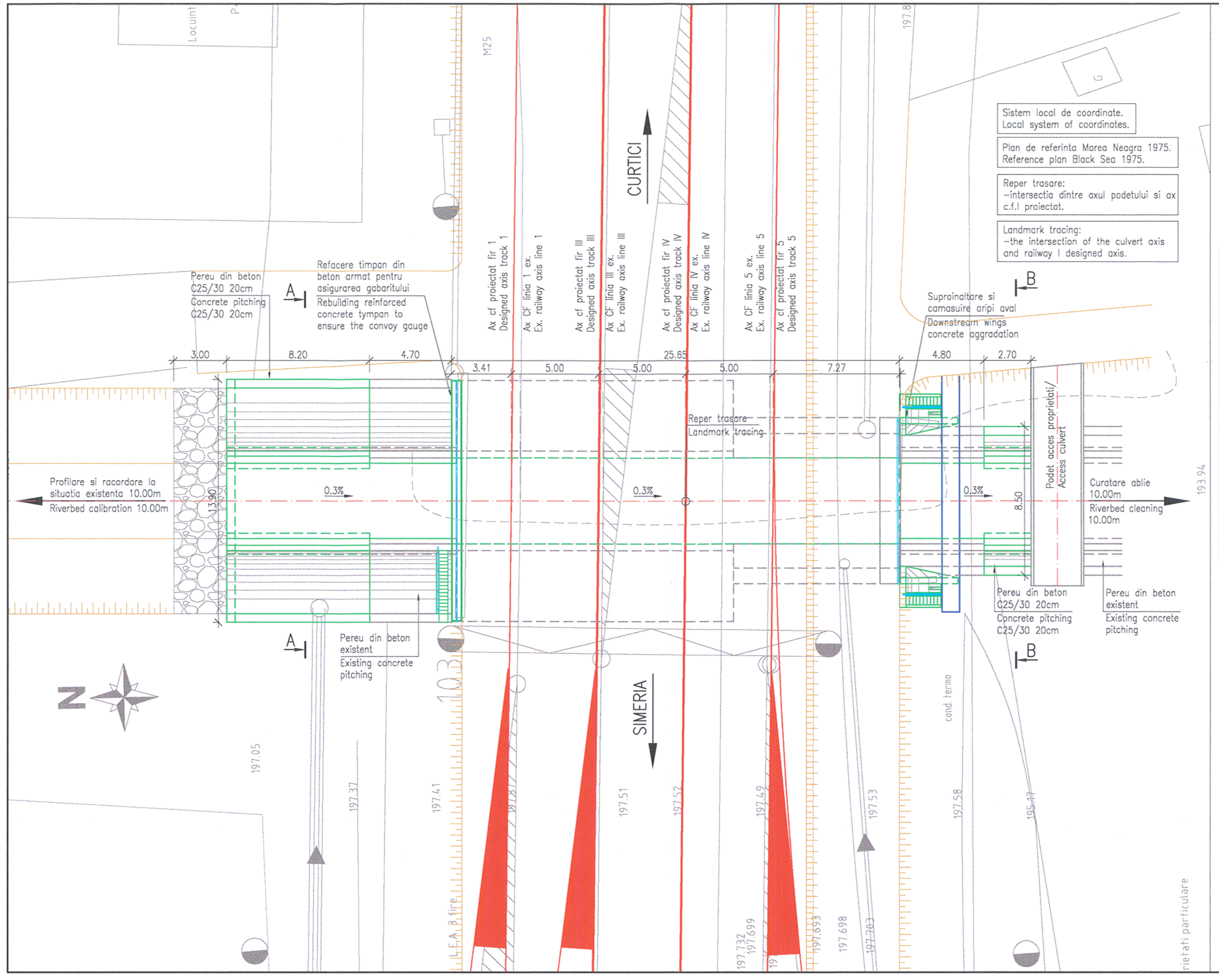

LEGENDA BETOANELOR/CONCRETE LEGEND
conform NE 012-1:2007/SR EN 206-1

BETON C25/30 – Clasa de expunere XC4+XF3, agregate D_{max} 22.
ELEVATII INFRASTRUCTURA SI ZIDURI DE SPRIJIN
INFRASTRUCTURE ELEVATIONS AND RETAINING WALLS

BETON C25/30 – Clasa de expunere XC4+XF3+XA1, agregate D_{max} 22.
ARIPI, PEREU SI SCARI DE ACCES
WINGS, PITCHING AND ACCESS STAIRS

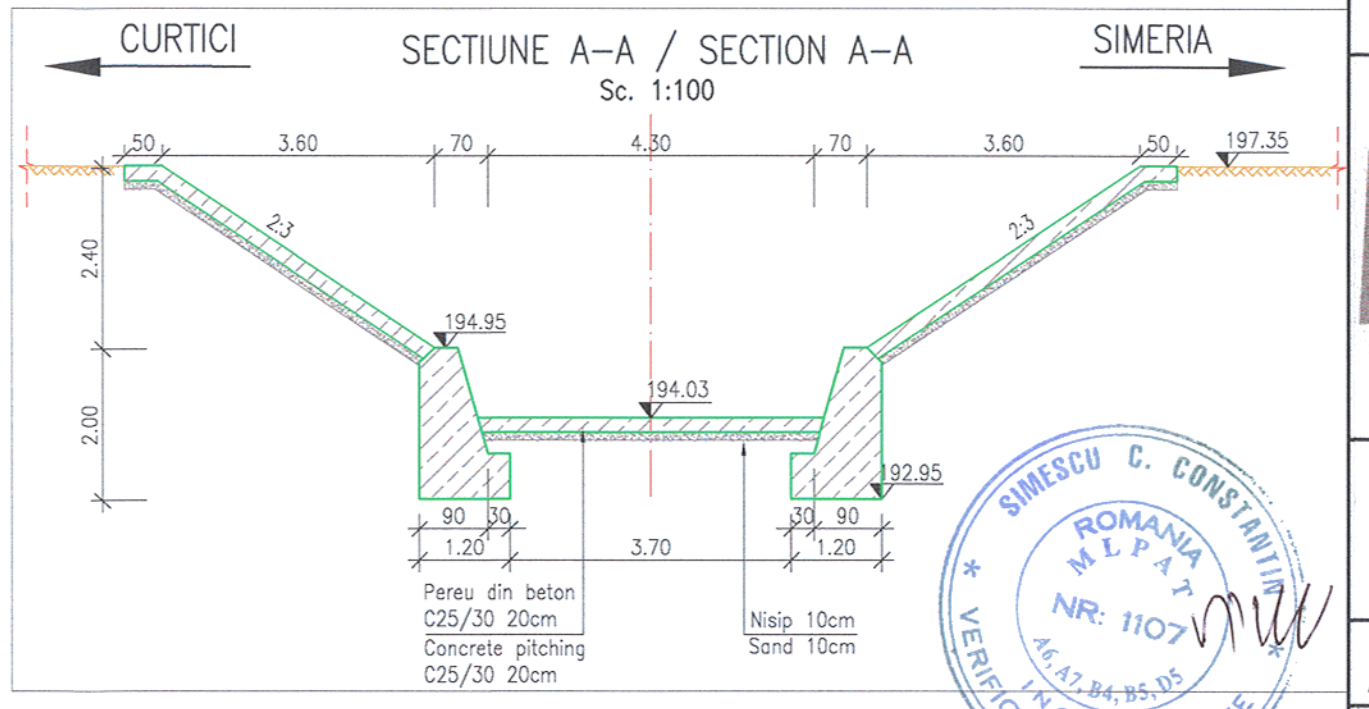

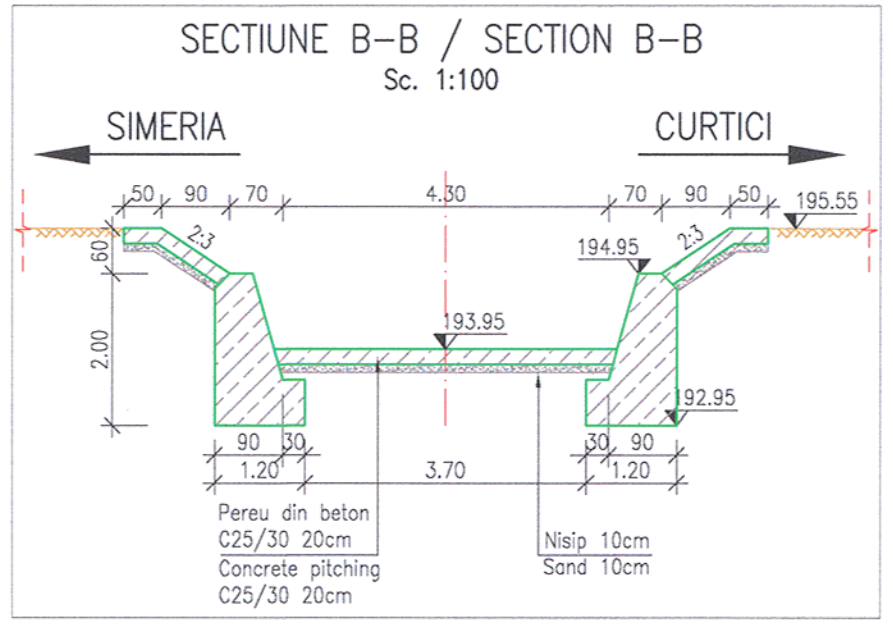

Prezentul plan anuleaza si inlocuieste versiunea anterioara
This plan cancels and replaces previous version

Verificator / Expert Checker / Expert	Cerinta Requirement	Semnatura Signature	Referat / Expertiza Report / Expertise

European Investment Bank

MINISTERUL TRANSPORTURILOR

BENEFICIAR / BENEFICIARY :

COMPANIA NAȚIONALĂ DE CĂI FERATE "CFR" SA

PROIECTANT / DESIGNER: PÖYRY

			Data Date	Semnatura Signature
Aprobat Approved	Sef de echipa Team leader	C. Teodorescu	01.2013	
Verificat Checked	Expert Cheie Key Expert	R. Tudorascu	01.2013	

Subcontractant / Subcontractor: VIOTOP

Aprobat Approved	Adjunct Sef de echipa Deputy Team leader	A.M. Baicu	01.2013	
Proiectat Designed	Inginer Engineer	A. Preda	01.2013	

"Reabilitarea liniei c.f. Frontier ă - Curtici - Simeria , parte componentă a Coridorului IV Pan - European pentru circula ția trenurilor cu viteză maximă de 160 km/h"
Tronsonul 3: Gurasada - Simeria

"Rehabilitation of the Railway Line Border - Curtici - Simeria , component Part of the IV Pan - European Corridor for the Trains Circulation with maximum speed of 160 km/h"
Section 3: Gurasada - Simeria

Project 9i 35311.1

Faza / Phase: PTH+CS / TD+TS

Denumire desen / Drawing name:
PLAN DE SITUATIE / LAYOUT PLAN
PODET / CULVERT
KM.PR.(DSG.) 471+609.00 / KM.EX. 471+609.00

Scara / Scale	Revizia / Revision	Cod desen / Drawing Code	Nr / No
1:100; 1:200	1 / 04.2013	PT.03.02.28.PO.02.02	02